Megatod
instalaciones de ocio y deporte

TODPLAY
áreas de juego

BIOSALUDABLES MÁXIMA CALIDAD

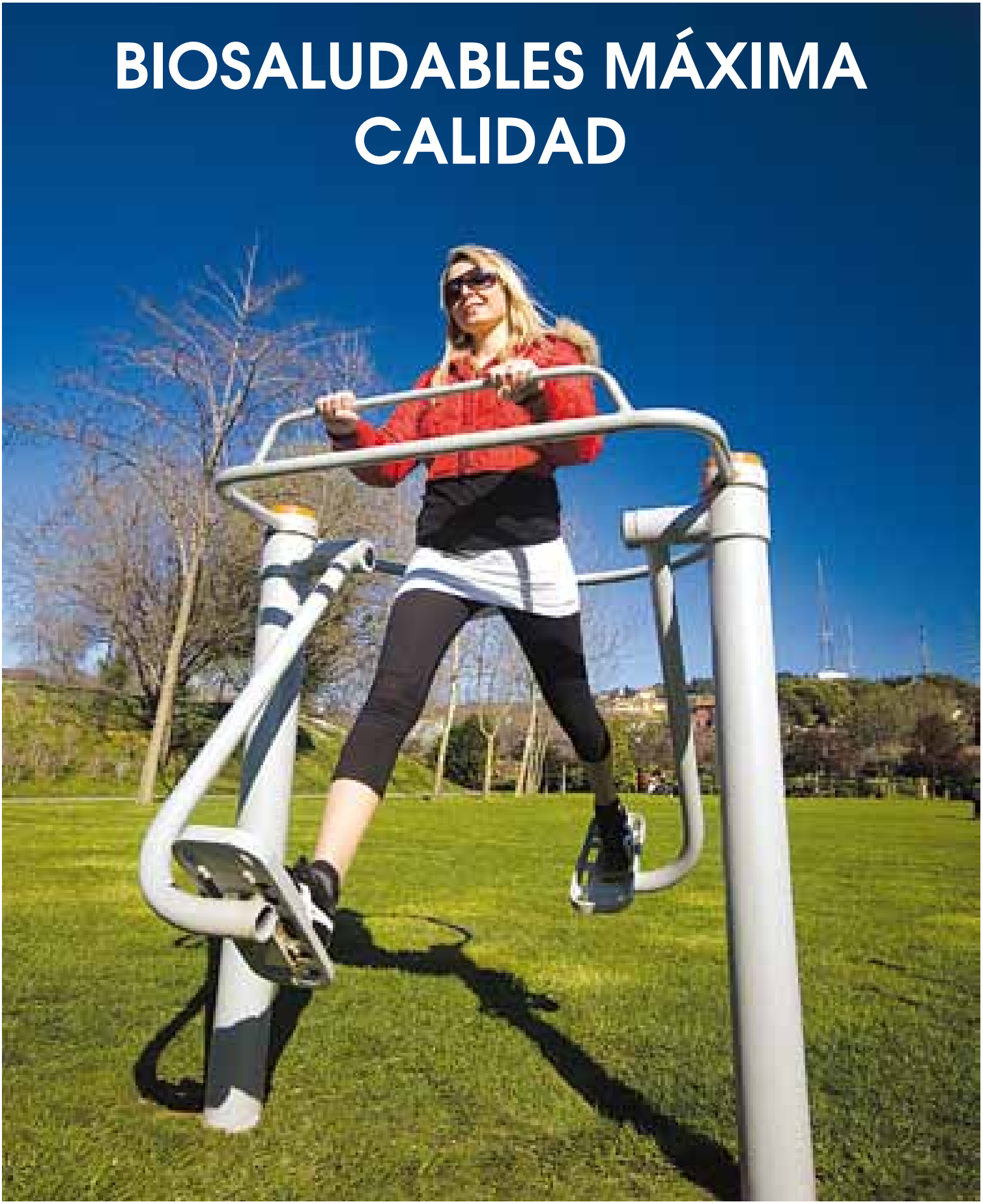

CATÁLOGO Y TARIFA

FTK 309 | SURF DOBLE

Capacidad: 2 personas
Medidas: 830 x 1270 x 1250 mm
Área de seguridad: 2300 x 2470 mm
Peso: 79 kg

Mejora el rendimiento físico, el equilibrio del cuerpo y la capacidad aeróbica.
Ejercita los músculos de la espalda y abdominales y ayuda a la pérdida de grasa alrededor de las caderas.

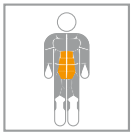

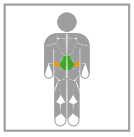

músculos principales

otros músculos

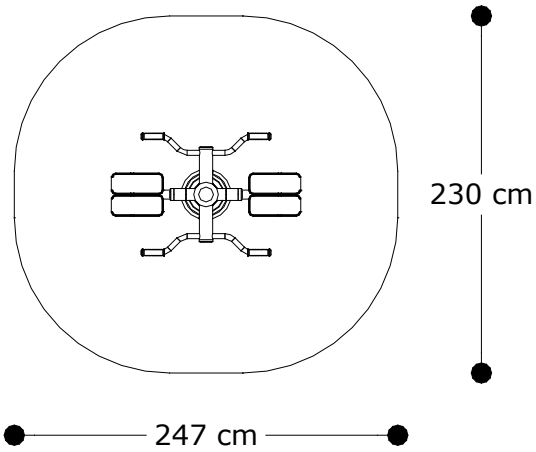

FTK 901 I ASCENSOR DOBLE

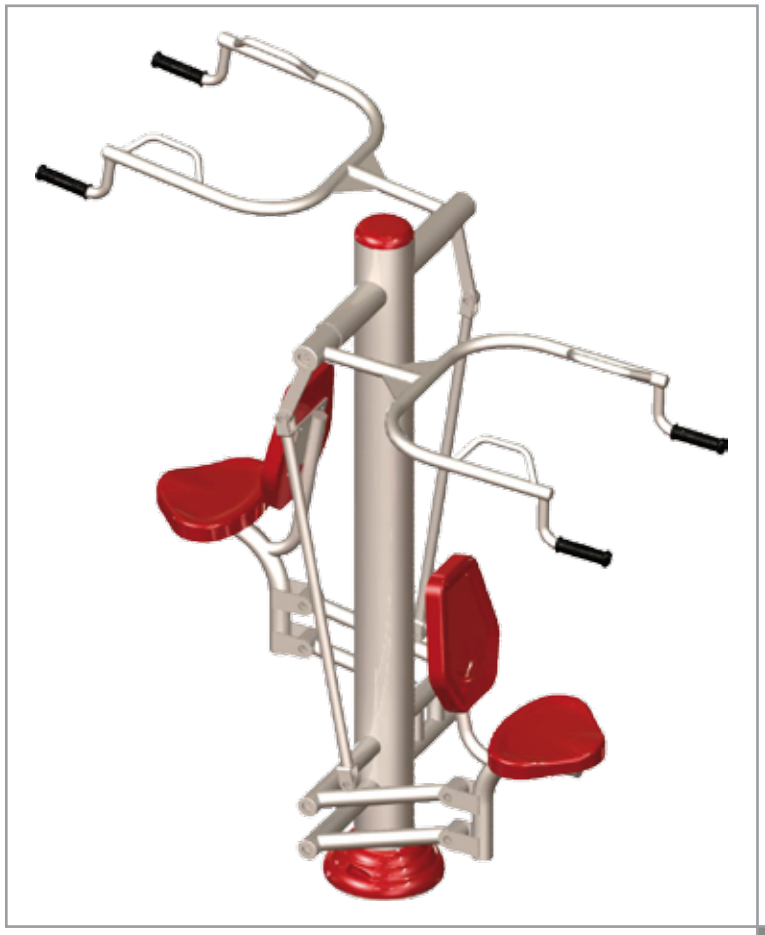

Capacidad: 2 personas
Medidas: 1520 x 2200 x 2000 mm
Área de seguridad: 2500 x 4200 mm
Peso: 110 kg

Favorece la flexibilidad en los hombros, los brazos y fortalece la musculatura de la espalda. Permite el fortalecimiento del sistema cardiovascular.

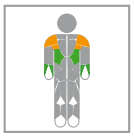

músculos principales

otros músculos

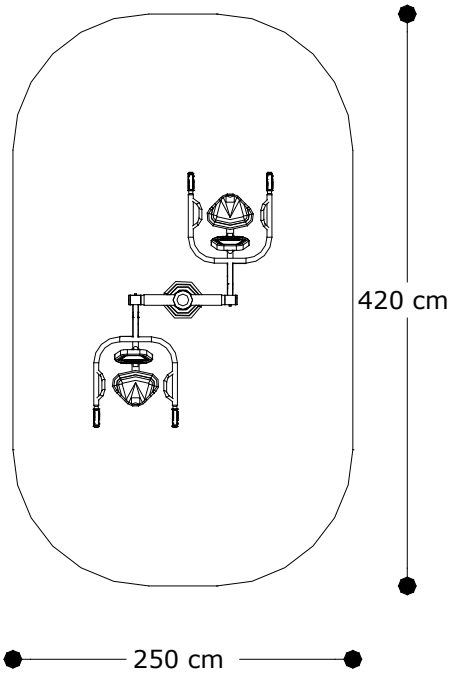

FTK 306S | TONIFICADOR PIERNAS Y BRAZOS

Capacidad: 1 persona
Medidas: 650 x 1200 x 1475 mm
Área de seguridad: 1775 x 2740 mm
Peso: 78 kg

Entrenamiento de bajo impacto que trabaja simultáneamente la parte superior e inferior del cuerpo y ejercita el sistema cardiovascular.
Apto para personas con movilidad reducida.

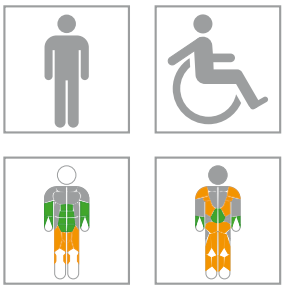

músculos principales

otros músculos

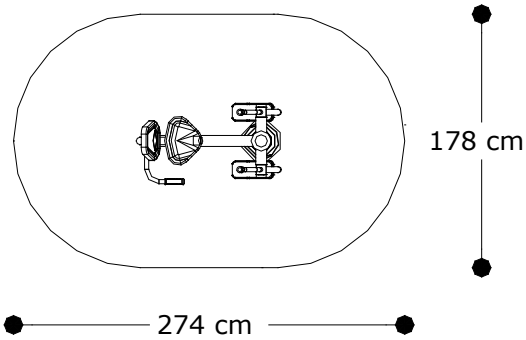

FTK 304A | MODULO DOBLE BICICLETA FITNESS Y STEP

Capacidad: 2 personas
Medidas: 800 x 1600 x 1100 mm
Área de seguridad: 1650 x 3200 mm
Peso: 84,8 kg

El Step fortalece las piernas y mejora su estado físico cardiovascular.
La bici de fitness ejercita los muslos y las piernas.

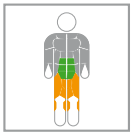

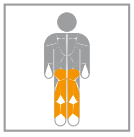

músculos principales

otros músculos

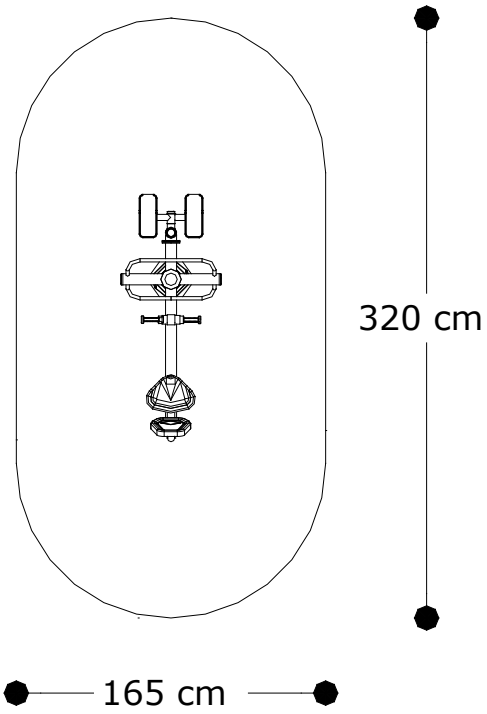

FTK 905 I MODULO DOBLE TONIFICADOR PIERNAS Y ESQUI

Capacidad: 2 personas
Medidas: 920 x 1200 x 1300 mm
Área de seguridad: 2200 x 2900 mm
Peso: 109 kg

Incrementa la flexibilidad del cuerpo. Trabajando sobre la pelvis y sobre la columna vertebral contribuye a fortalecer los músculos cardiovasculares.

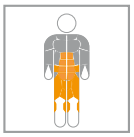

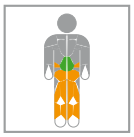

músculos principales

otros músculos

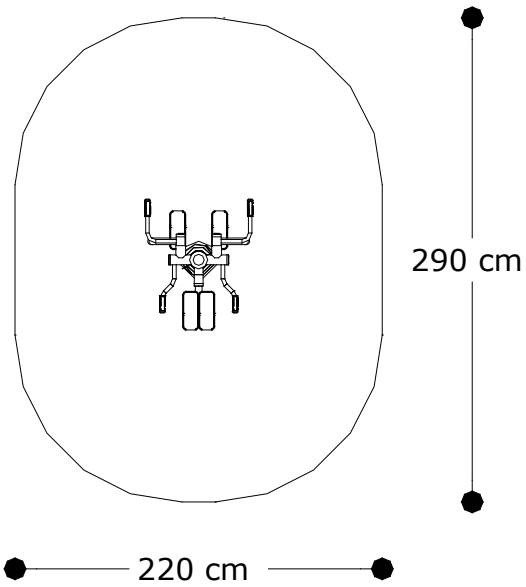

FTK 122 I VOLANTE DOBLE

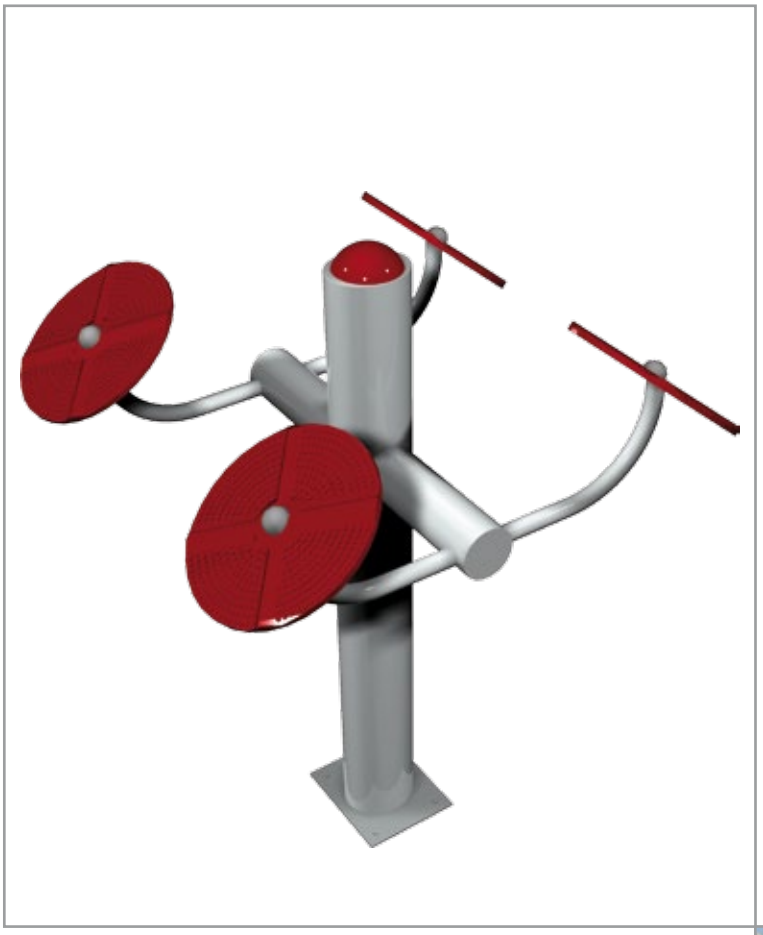

Capacidad: 2 personas
Medidas: 1030 x 1160 x 1500 mm
Área de seguridad: 2000 x 2160 mm
Peso: 46 kg

Favorece la flexibilidad en los hombros, brazos y muñecas. Ideal para el calentamiento de las articulaciones antes de la rutina diaria. Ayuda a prevenir la artritis.
Apto para personsas con movilidad reducida.

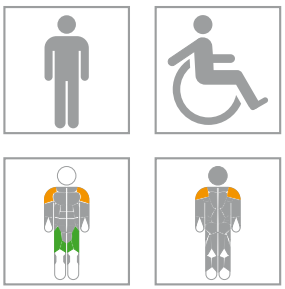

músculos principales

otros músculos

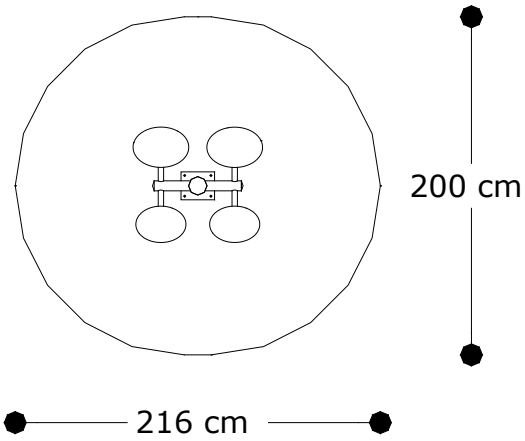

FTK 305S | COLUMPIO DOBLE

Capacidad: 2 personas
Medidas: 530 x 2650 x 1750 mm
Área de seguridad: 1530 x 5000 mm
Peso: 106,6 kg

Esencial para el desarrollo de fuerza de las piernas, utiliza una parte del peso corporal como resistencia. Mejora el sistema cardiovascular y ayuda a prevenir la artritis.

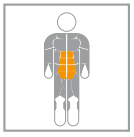

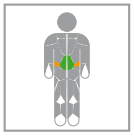

músculos principales

otros músculos

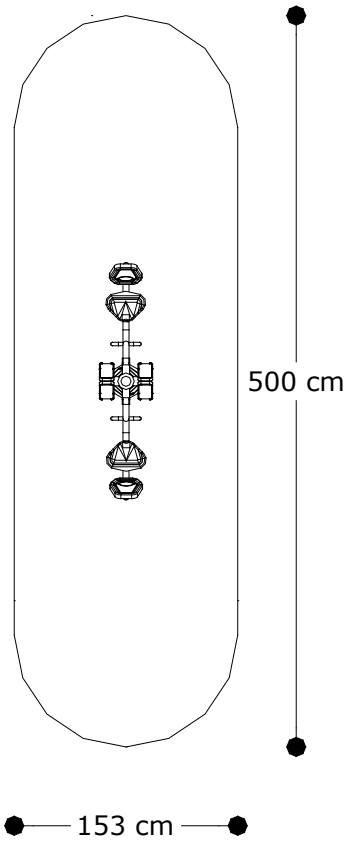

FTK 310 | BANCO MUSCULACIÓN DOBLE

Capacidad: 2 personas
Medidas: 1400 x 1520 x 815 mm
Área de seguridad: 2420 x 1520 mm
Peso: 64 kg

Compacto y eficiente, este producto es efectivo para el trabajo abdominal y estiramientos de espalda. También ayuda a ejercitar piernas y cintura.

músculos principales

otros músculos

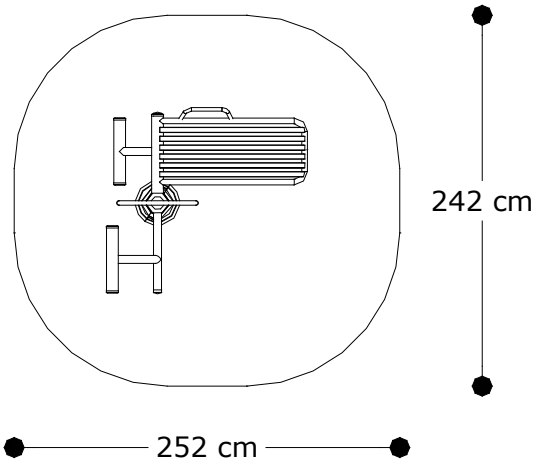

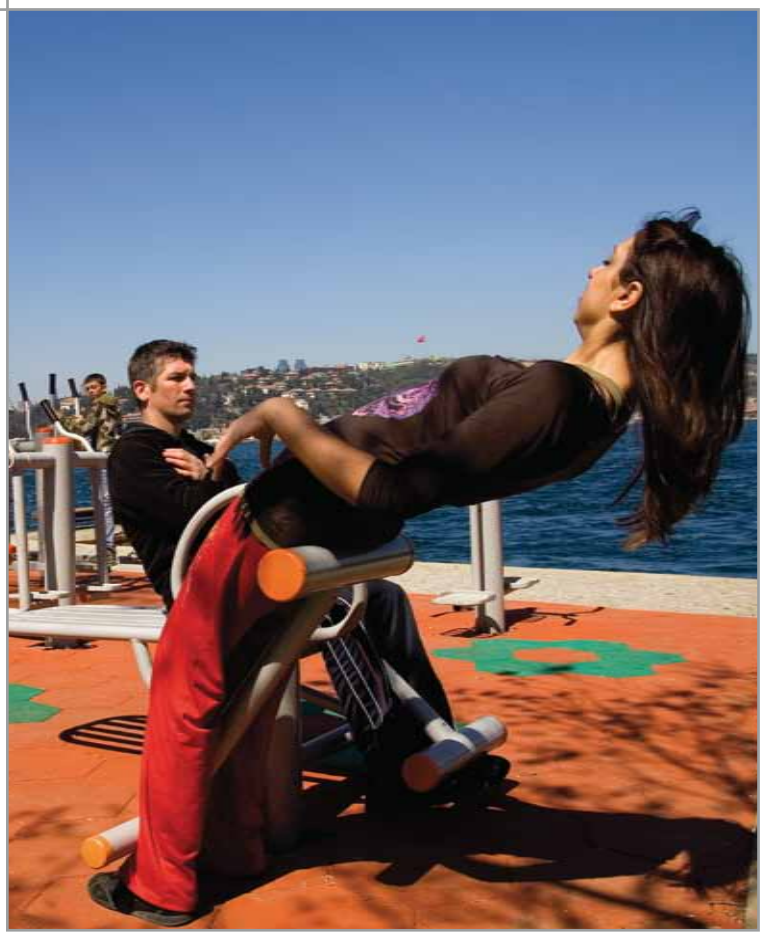

FTK 308 I CINTURA DOBLE DOBLE

Capacidad: 2 personas
Medidas: 550 x 1600 x 1300 mm
Área de seguridad: 1350 x 2600 mm
Peso: 67 kg

Estira la parte baja y superior de la espalda.
Mejora la flexibilidad y fortalece los abdominales.

músculos principales

otros músculos

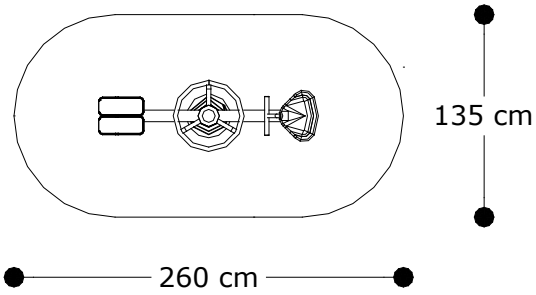

FTK 904 | TONIFICADOR DE PIERNAS DOBLE

Capacidad: 2 personas
Medidas: 930 x 1100 x 1300 mm
Área de seguridad: 1970 x 2000 mm
Peso: 109 kg

Ejercitación de los muslos, las piernas y los abdominales. Estiramientos de los muslos internos y externos. Permite el fortalecimiento del sistema cardiovascular.

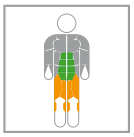

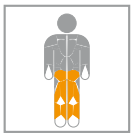

músculos principales

otros músculos

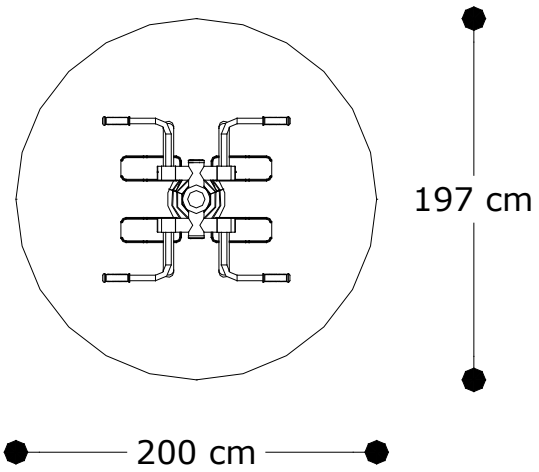

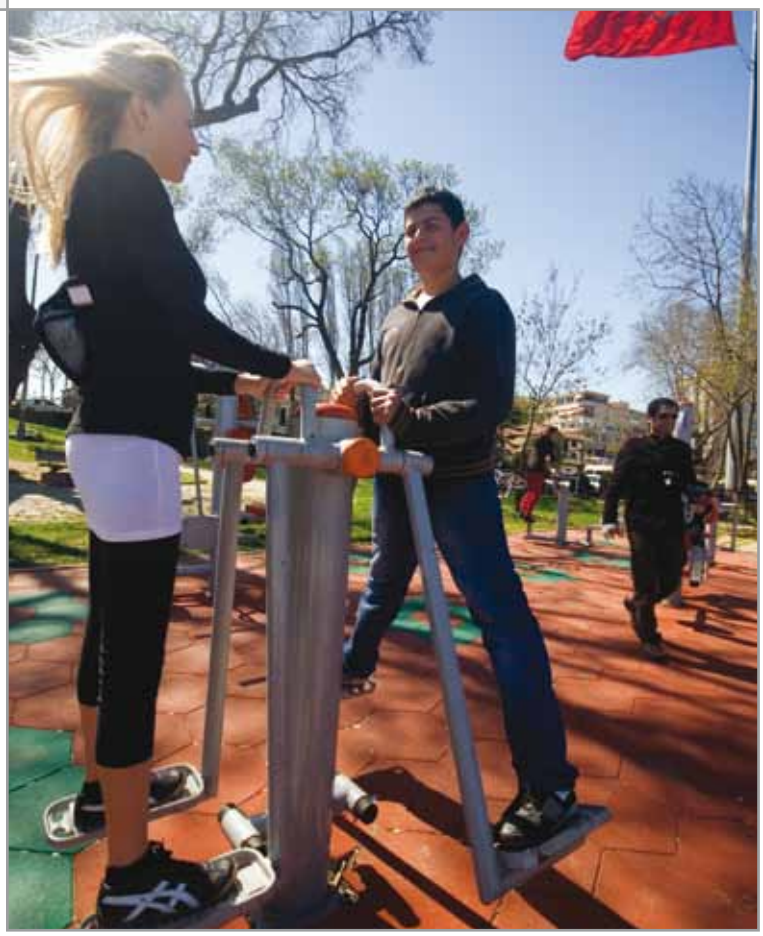

FTK 172 | ESQUI DE FONDO DOBLE

Capacidad: 2 personas
Medidas: 800 x 1600 x 1350 mm
Área de seguridad: 1500 x 4600 mm
Peso: 118 kg

Simula el movimiento del esquí de fondo y ofrece un entrenamiento cardiovascular ejercitando simultáneamente la parte superior e inferior del cuerpo.

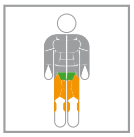

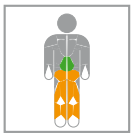

músculos principales

otros músculos

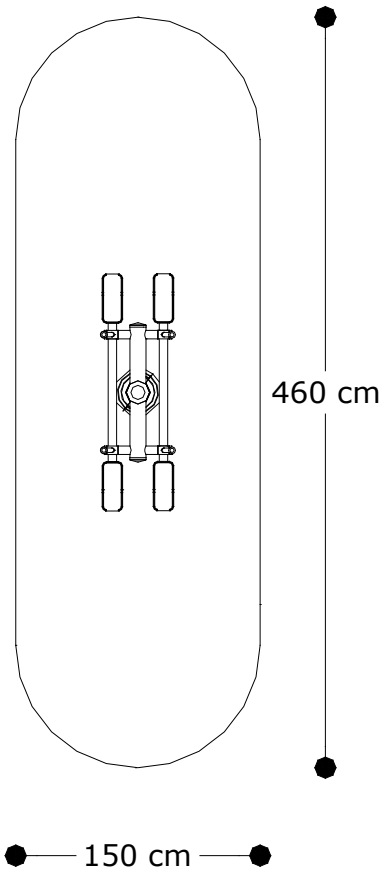

FT 120S | PATINES

Capacidad: 1 persona
Medidas: 500 x 1280 x 1320 mm
Área de seguridad: 2500 x 2280 mm
Peso: 33 kg

Desarrolla la coordinación y fortalece el equilibrio del cuerpo ejercitando tanto la parte superior como la inferior del cuerpo. Aumenta la capacidad muscular y la flexibilidad. Fortalace los músculos isquiotibiales externos. Ayuda a fortalecer el sistema cardiovascular.

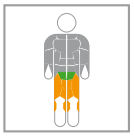

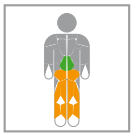

músculos principales

otros músculos

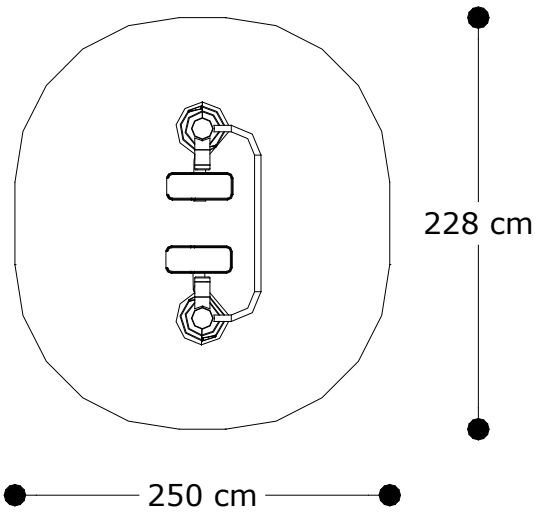

FT 198 | BICICLETA FITNESS

Capacidad: 1 persona
Medidas: 550 x 840 x 1050 mm
Área de seguridad: 1550 x 1840 mm
Peso: 27 kg

Ejercita la parte superior e inferior de las piernas, ayuda a prevenir la artritis y ayuda a proteger el sistema cardiovascular.

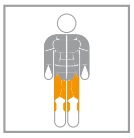

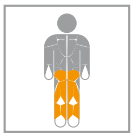

músculos principales

otros músculos

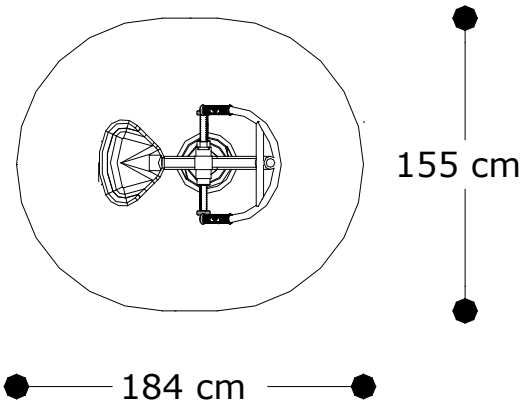

FTB 200 | MODULO COMBINADO PARA CUATRO USUARIOS

Columpio
Esencial para el desarrollo de fuerza de las piernas, utiliza una parte del peso corporal como resistencia. Mejora el sistema cardiovascular y ayuda a prevenir la artritis.

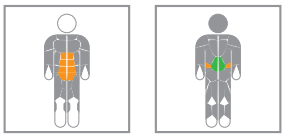

Tonificador de piernas
Ejercitación de los muslos, las piernas y los abdominales. Estiramientos de los muslos internos y externos. Permite el fortalecimiento del sistema cardiovascular

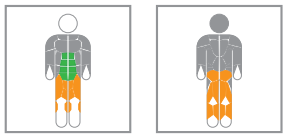

Cintura
Estira la parte baja y superior de la espalda.
Mejora la flexibilidad y fortalece los abdominales.

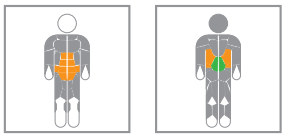

Tonificador de piernas

Columpio

Cintura

Surf

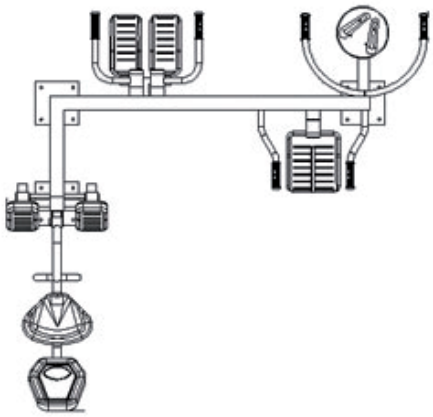

Capacidad: 4 personas
Medidas: 2,45 x 2,35 m
Área de seguridad: 4,45 x 4,35 m

músculos principales

otros músculos

Surf
Mejora el rendimiento físico, el equilibrio del cuerpo y la capacidad aeróbica.
Ejercita los músculos de la espalda y abdominales y ayuda a la pérdida de grasa alrededor de las caderas.

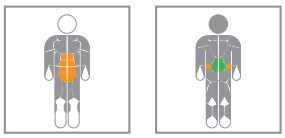

FTE 345 | ESTACIÓN DE BICICLETA INCLINADA

1 persona
)5 x 635 x 1275 mm
uridad: 1850 x 2000 mm

de los músculos de las piernas. Asimismo,
un excelente ejercicio para los brazos, las
ortalece la parte superior del cuerpo y los

ersonas con movilidad reducida.

músculos principales

otros músculos

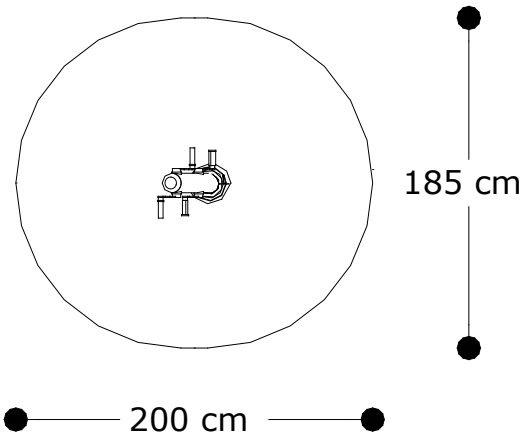

FTE 400 MÓDULO DOBLE PIERNAS Y BRAZOS

Capacidad: 2 personas
Medidas: 1350 x 1800 x 1200 mm
Área de seguridad: 1900 x 3400 mm
Peso: 120 kg

Favorece la flexibilidad en los hombros, los brazos y fortalece la musculatura de la espalda. Permite el fortalecimiento del sistema cardiovascular.
Apto para personas con movilidad reducida.

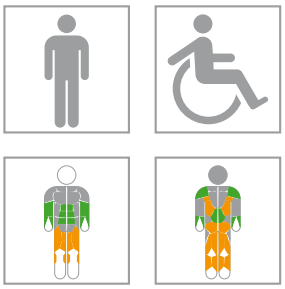

músculos principales

otros músculos

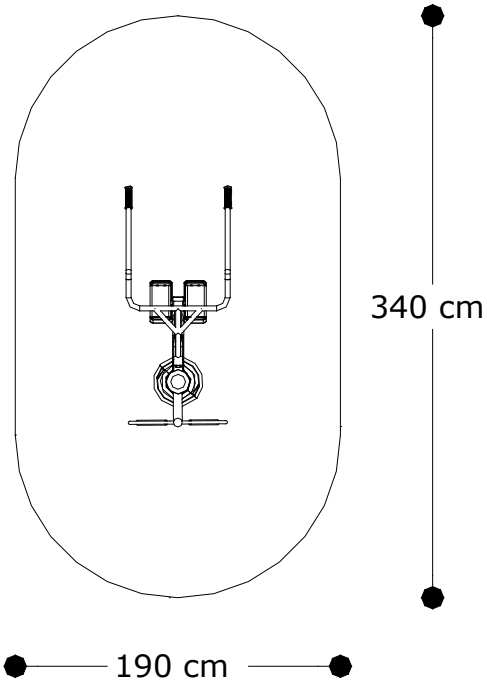

FT 191 I MODULO COMBINADO DE GIMNASIA PARA CUATRO USUARIOS

Capacidad: 4 personas
Medidas: 1700 x 3940 x 2130 mm
Área de seguridad: 3000 x 4500 mm
Peso: 79 kg

Módulo de gimnasia de usos múltiples. Ayuda al desarrollo de diferentes músculos simultáneamente.

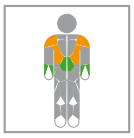

músculos principales

otros músculos

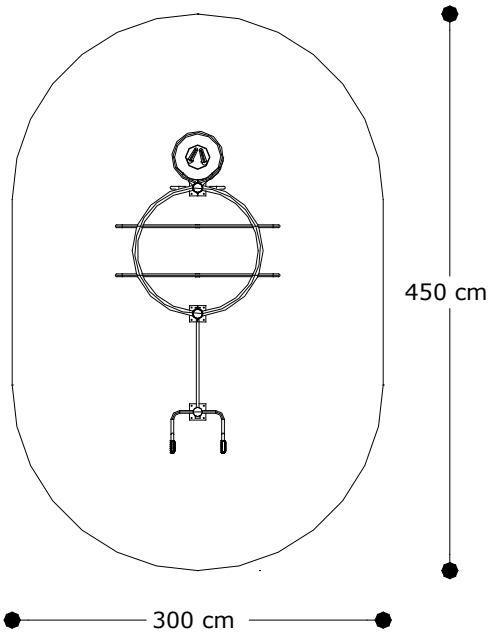

FTK 905 I MODULO DOBLE TONIFICADOR PIERNAS Y ESQUI

Capacidad: 2 personas
Medidas: 920 x 1200 x 1300 mm
Área de seguridad: 2200 x 2900 mm
Peso: 109 kg

Incrementa la flexibilidad del cuerpo. Trabajando sobre la pelvis y sobre la columna vertebral contribuye a fortalecer los músculos cardiovasculares.

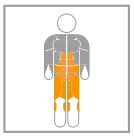

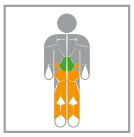

músculos principales

otros músculos

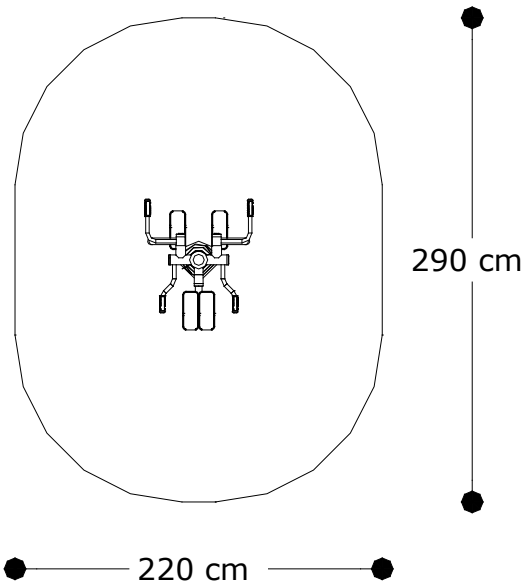

FTK 122 I VOLANTE DOBLE

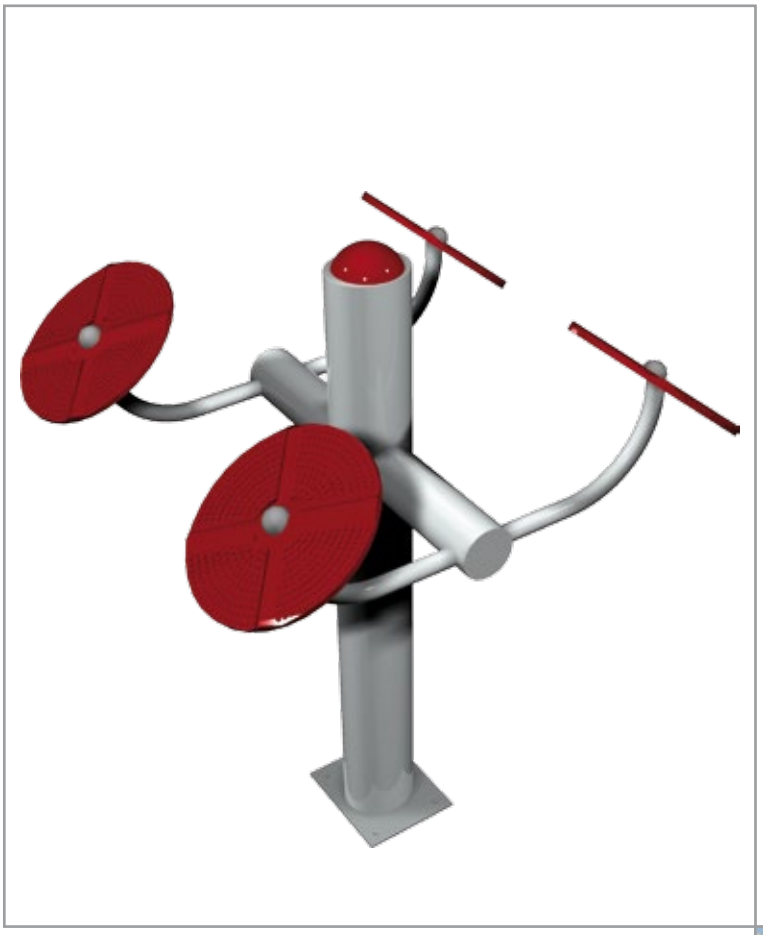

Capacidad: 2 personas
Medidas: 1030 x 1160 x 1500 mm
Área de seguridad: 2000 x 2160 mm
Peso: 46 kg

Favorece la flexibilidad en los hombros, brazos y muñecas. Ideal para el calentamiento de las articulaciones antes de la rutina diaria. Ayuda a prevenir la artritis.
Apto para personsas con movilidad reducida.

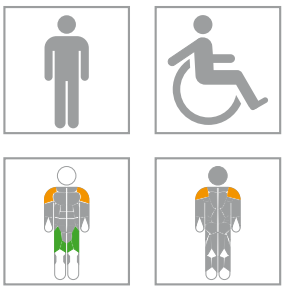

músculos principales

otros músculos

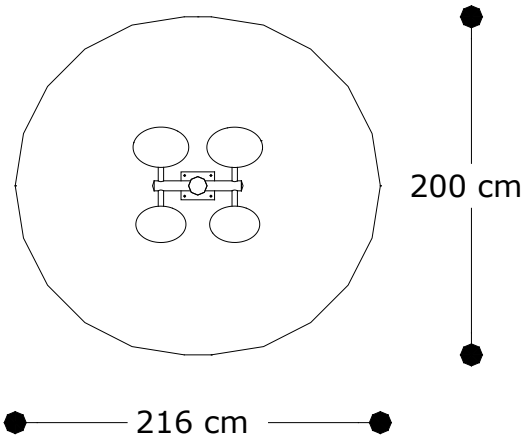

FTP 314 | PATINES DOBLES

Capacidad: 2 personas
Medidas: 620 x 2280 x 1320 mm
Área de seguridad: 3000 x 3100 mm
Peso: 110 kg

Ofrece una divertida y eficaz sesión de cardio en su desplazamiento de piernas. Estira todos los músculos del muslo y mejora el rendimiento muscular completo.

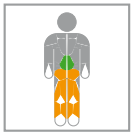

músculos principales

otros músculos

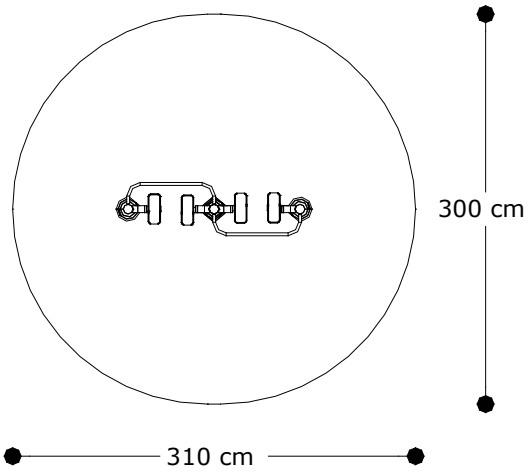

FTE 420 VOLANTE TAI-CHI

Capacidad: 1 persona
Medidas: 350 x 1350 x 1340 mm
Área de seguridad: 1730 x 2550 mm
Peso: 38 kg

Ideal para el calentamiento de las articulaciones antes de la rutina diaria. Ayuda a prevenir la artritis. Proporciona flexibilidad en los hombros, los brazos y las muñecas.
Apto para personas con movilidad reducida.

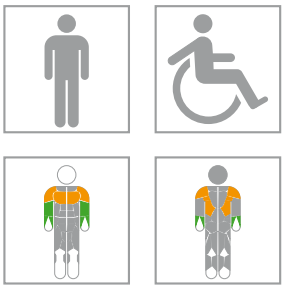

músculos principales

otros músculos

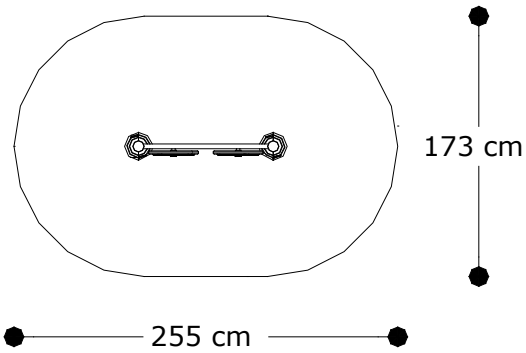

FTC 178 | BICICLETA FITNESS JUNIOR

Capacidad: 1 persona
Medidas: 560 x 1050 x 900 mm
Área de seguridad: 1300 x 2350 mm
Peso: 22 kg

Ejercicio de piernas tanto para la parte inferior como la superior. Ayuda aprevenir la obesidad infantil. Activa el sistema cardiovascular.

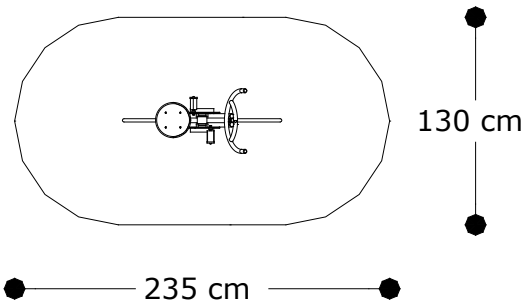

FTC 203 I MODULO JUNIOR DE CINTURA Y PECHO PARA CUATRO USUARIOS

Capacidad: 4 personas
Medidas: 1300 x 1300 x 900 mm
Área de seguridad: 3000 x 3000 mm
Peso: 70 kg

Relaja y favorece la flexibilidad de la parte superior e inferior. Fortalece los abdominales y los extensores de la columna.

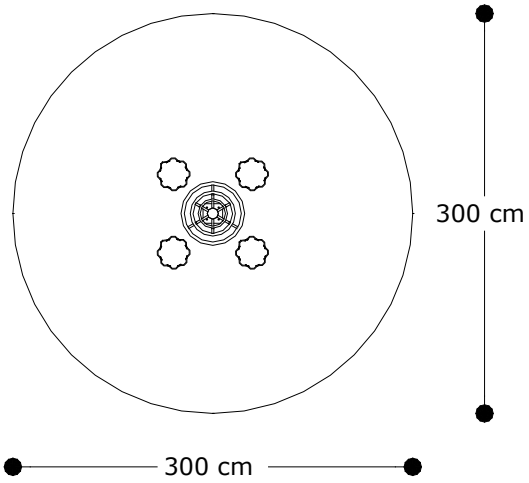

FTC 200 I MÓDULO JUNIOR DE CUATRO FUNCIONES

Capacidad: 4 personas
Medidas: 1400 x 1780 x 1750 mm
Área de seguridad: 4300 x 4450 mm
Peso: 142 kg

Compueto por cuatro elementos para ejercitar todos los músculos del cuerpo, principalmente tronco y piernas. Ayuda a prevenir la obesidad infantil.

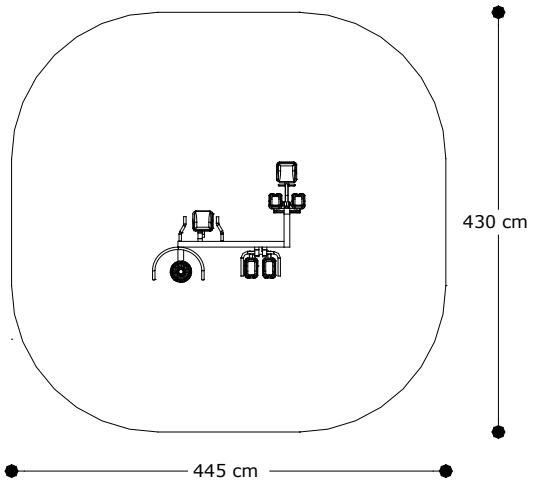

FT /2/ I REMO

Capacidad: 1 persona
Medidas: 1200 x 610,50 x 1392mm
Área de seguridad: 3000 x 3600 mm
Peso: 70 kg

Relaja y favorece la flexibilidad de la parte superior e inferior. Fortalece los abdominales y los extensores de la columna.

LETRERO CIRCUITO SALUDABLE (doble poste)

PASOS A SEGUIR EN CASO DE ATORNILLADO A SOLERA

- la zapata deberá ser de sección 400 x 400 mm x 400 mm de espesor como mínimo
- con la ayuda de las bases del letrero se realizarán los taladros en el suelo
- se fija el letrero con varilla y taco químico, se recomienda seguir las instrucciones de uso del fabricante del taco químico

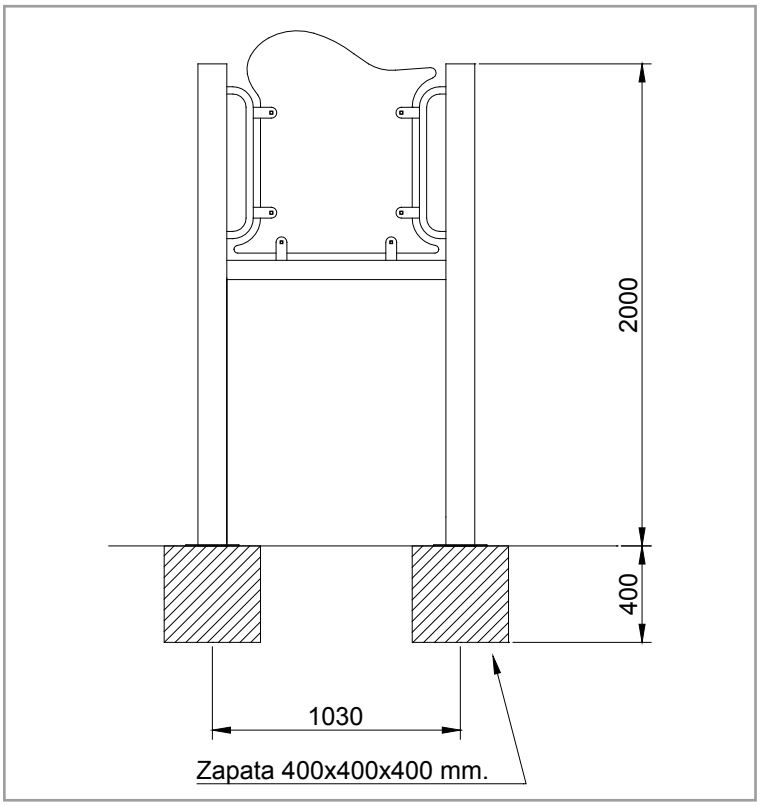

LETRERO CIRCUITO SALUDABLE (1 poste madera)

PASOS A SEGUIR EN CASO DE ATORNILLADO A SOLERA

- la zapata deberá ser de sección 400 x 400 mm x 400 mm de espesor como mínimo
- con la ayuda de la base del letrero se realizarán los taladros en el suelo
- se fija el letrero con varilla y taco químico, se recomienda seguir las instrucciones de uso del fabricante del taco químico

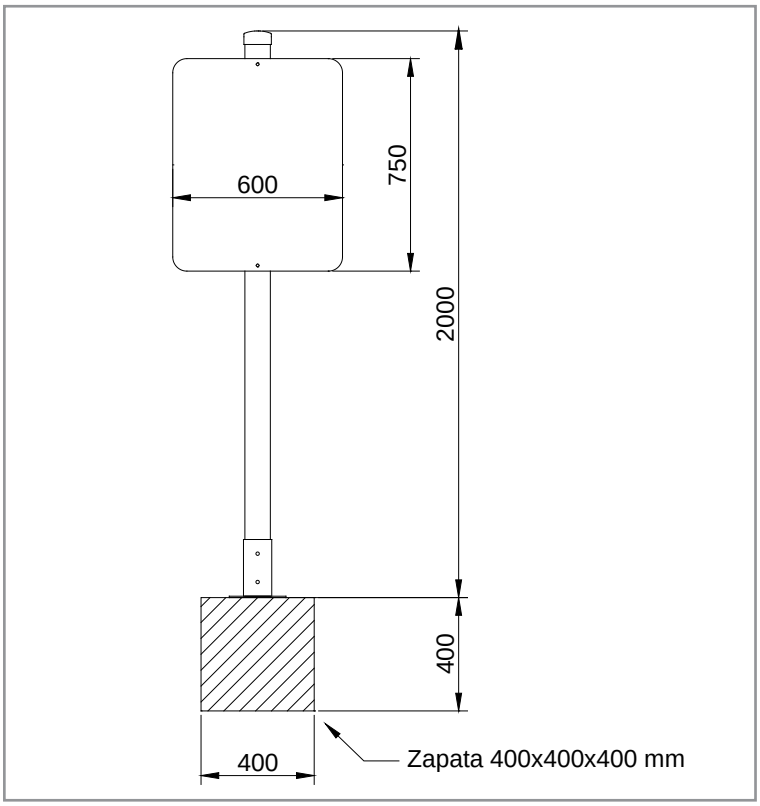

LETRERO CIRCUITO SALUDABLE (1 poste metálico)

PASOS A SEGUIR EN CASO DE ATORNILLADO A SOLERA

- la zapata deberá ser de sección 400 x 400 mm x 400 mm de espesor como mínimo
- con la ayuda de las bases del letrero se realizarán los taladros en el suelo
- se fija el letrero con varilla y taco químico, se recomienda seguir las instrucciones de uso del fabricante del taco químico

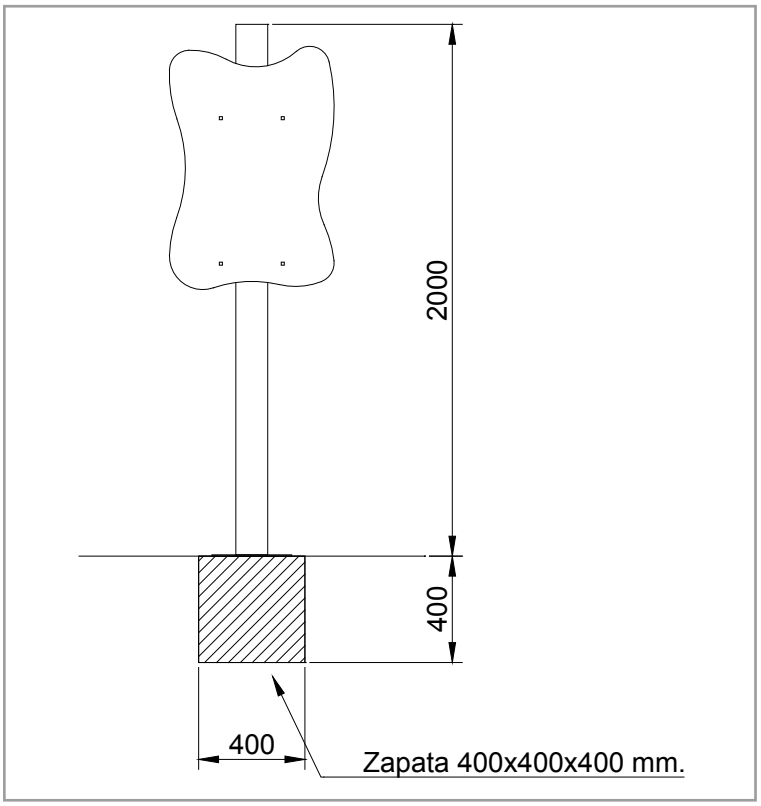

TABLA DE PRECIOS	
FTK 309 - Surf doble	1.646,93 €
FTK 901- Ascensor doble	3.427,20 €
FTK 306S - Tonificador piernas y brazos	1.770,72 €
FTK 304A - Módulo doble bicicleta fitness y step	1.865,96 €
FTK 905 - Módulo doble tonificador de piernas y esquí	1.961,09 €
FTK 122 - Volante doble	1.237,64 €
FTK 305S - Columpio doble	2.094,44 €
FTK 310 - Banco musculación doble	1.428,00 €
FTK 308 - Cintura doble	1.351,88 €
FTK 904 - Tonificador de piernas doble	2.284,80 €
FTK 172 - Esquí de fondo doble	2.113,44 €
FT 120S - Patines	1.675,49 €
FT 198 - Bicicleta fitness	980,60 €
FTB 200 - Módulo combinado para cuatro usuarios	3.808,04 €
FTE 345 - Estación de bicicleta inclinada	1.447,01 €
FTE 400 - Módulo doble piernas y brazos.	2.760,77 €
FT 191 - Módulo combinado de gimnasia para cuatro usuarios	2.427,60 €
FTK 905 - Módulo doble tonificador de piernas y esquí	1.961,09 €
FTK 122 - Volante doble	1.237,64 €
FTP 314 - Patines dobles	2.760,77 €
FTE 420 - Volante Tai-Chi	1.028,16 €
FTC 178 - Bicicleta fitness junior	904,37 €
FTC 203 - Módulo junior de cintura y pecho para cuatro usuarios	1.903,97 €
FTC 200 - Módulo junior de 4 funciones	3.274,85 €
FT 141 - Remo	1.675,49 €
Letrero Circuito Saludable con dos postes metálicos	1.286,25 €
Letrero Circuito Saludable con poste de madera	433,65 €
Letrero Circuito Saludable con un poste metálico con impresión directa a una cara y con escudo de cliente.	782,25 €